Стойка (опора) пожарная СП-01 АЯКС АТФЕ.687434.174ТУ

ПАСПОРТ

1. Общие сведения

Стойка (опора) пожарная СП-01 АЯКС предназначена для установки извещателей пожарных ручных, устройств дистанционного пуска и оповещателей, типа ИП535Ex «СЕВЕР» 0Ex ia IIC T6 Ga, ИП535/В «Север» 0Ex ia IIC T6 Ga, УДП 535–50 «СЕВЕР» 0Ex ia IIC T6 Ga X, ИП 535-50, ИП
535-26, УДП 535-50, ОС-12/В» АЯКС при отсутствии стен или других строительных конструкций.Стойка может комплектоваться защитным козырьком К-04 и двумя кабельными вводами с установочной резьбой М20х1,5.

Варианты исполнений

исп. 00	для монтажа на асфальт
исп. 01	под бетонирование
исп. 02	в землю

2. Основные параметры и характеристики

Высота стойки	1638 мм
Температура эксплуатации	от -80 до +250°С
Масса	не более 3.7 кг
Срок службы	не менее 8 лет

Габаритные, установочные и присоединительные размеры приведены на рис. 1

3 Комплект поставки

стойка	1 шт
закладная пластина для бетонирования (для исп. 01)	1 шт
комплект оцинкованного крепежа для бетонирования (шпилька М10х170 – 4 шт, гайка М10 - 8 шт, шайба М10 – 4 шт, сальник D15 – 2 шт) (для исп. 01)	1 шт
паспорт	1 шт

4. Монтаж стойки.

4.1 Монтаж стойки на объекте производится на отверстия крепления основания стойки кповерхности.

4.2 Кабель прокладывается из закладных в фундаменте, предназначенном для установки стойки,в полости стойки до кабельных вводов. Через кабельные вводы кабель выводится из полости стойки и заводится в вводы установленного извещателя или оповещателя.

5. Гарантийные обязательства

5.1 Гарантийный срок эксплуатации 5 лет со дня ввода в эксплуатацию, но не более 5,5 лет содня отгрузки с предприятия-изготовителя.

6. Свидетельство о приёмке

Стойка (опора) пожарная СП-01 АЯКС соответствует требованиям технической документациии признана годнойдля эксплуатации

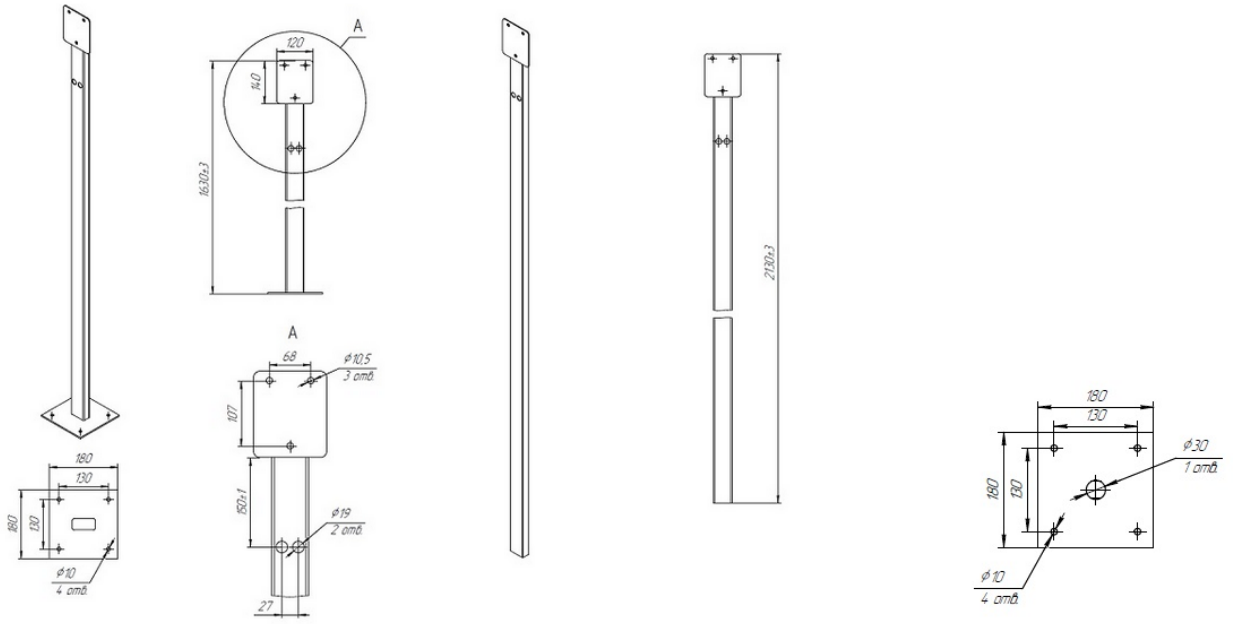

Исп. 00 (для монтажа на асфальт) Исп. 02 (в землю) Основание под бетонирование

Рис.1

Штамп ОТК _____ Дата выпуска _____

подпись

ООО «СНВ", Адрес: Россия, 390027, г. Рязань, ул. Новая, 51 В, пом. Н1, литера А тел./факс (4912) 45-16-94, 45-37-88 e-mail: 451694@bk.ru, сайт: http://m-kontakt.ru